SUCKOW & FISCHER SYSTEME

System 130

Metallkonstruktion für Unterdecken mit Metall-Langfeldplatten oder ähnliches, Einhängemontage

Deckensystem 130

System	Verdeckte Konstruktion mit AS 20 Rostwinkelprofil zum Einhängen von Langfeldplatten
geeignet für	Perforierte und geschlossene Langfeldplatten, einzeln abnehmbar
Deckenbild	Symmetrische Teilung mit Stoßfugen

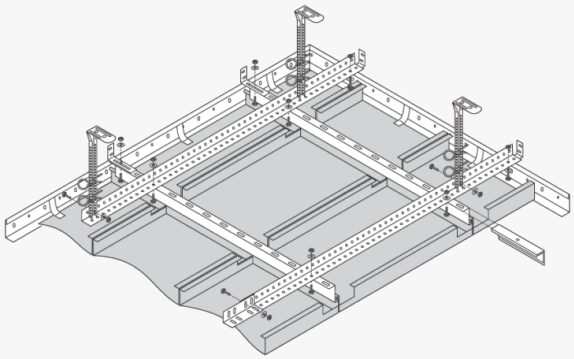

Die Teile entsprechen den gültigen DIN-EN Normen.

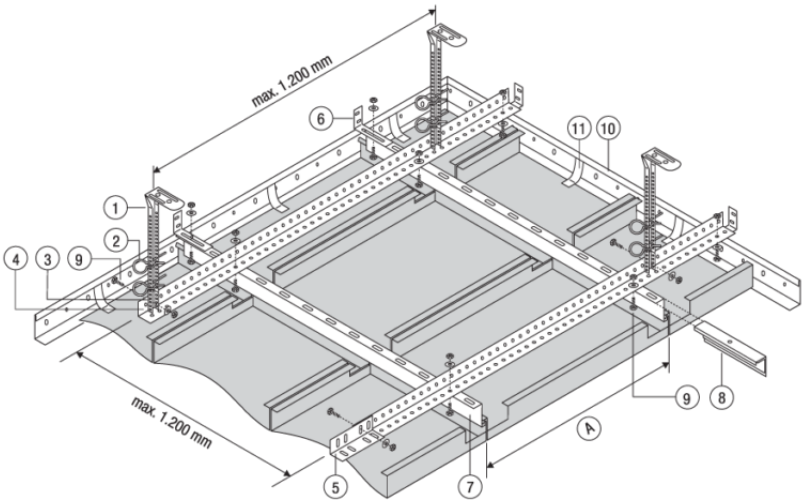

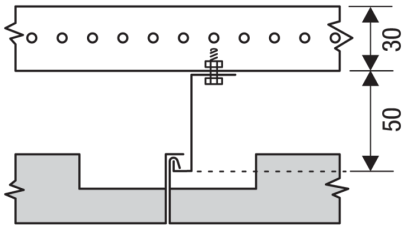

Alle Mengen sind auf Basis einer großflächigen Endlosverlegung ermittelt, ohne Berücksichtigung der Wandanschlussfelder. Bei kleineren Räumen können sich die Bedarfsmengen erheblich erhöhen. Abstände nach Herstellervorgaben beachten. Eine Gewähr für nachstehende Auflistung können wir nicht übernehmen.

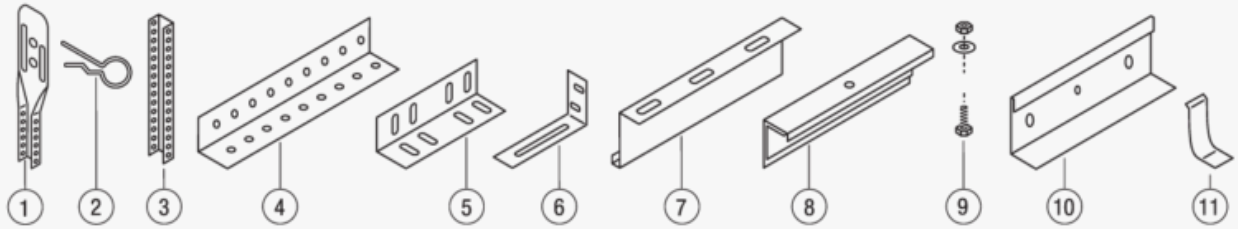

Pos.	Bestell-Nr.	Bezeichnung	Materialdicke	Länge	Verp.-Einheit	Bedarf pro m², Plattenlänge A*			
						1.200 mm	1.500 mm	1.800 mm	2.000 mm
1	1/30	Noniushänger-Oberteil	1,00 mm	nach Bedarf	100 Stück	0,70 Stück*	0,70 Stück*	0,70 Stück*	0,70 Stück*
2	1/14	Nonius-Sicherungsklammer	2,50 mm	60 mm	100 Stück	1,40 Stück*	1,40 Stück*	1,40 Stück*	1,40 Stück*
3	1/37 A	Noniushänger-Unterteil	1,25 mm	150 mm	100 Stück	0,70 Stück*	0,70 Stück*	0,70 Stück*	0,70 Stück*
4	AS 20	Rostwinkelprofil	2,00 mm	4.000 mm	40 Meter	0,84 Meter	0,84 Meter	0,84 Meter	0,84 Meter
5	AS 25	Längsverbinder	2,00 mm	150 mm	100 Stück	0,21 Stück	0,21 Stück	0,21 Stück	0,21 Stück
6	AS 30	Wandanker	2,00 mm	100 mm	100 Stück	nach Bedarf	nach Bedarf	nach Bedarf	nach Bedarf
7	AS 10	Auflageprofil	1,25 mm	4.000 mm	100 Stück	0,84 Meter	0,67 Meter	0,56 Meter	0,50 Meter
8	AS 15	Längsverbinder	1,25 mm	100 mm	40 Meter	0,21 Stück	0,17 Stück	0,14 Stück	0,13 Stück
9	AS 45	Sechskantschraube	M6	20 mm	500 Stück	1,80 Stück	1,65 Stück	1,55 Stück	1,55 Stück
	AS 50	Sechskantmutter			100 Stück	1,80 Stück	1,65 Stück	1,55 Stück	1,55 Stück

Bearbeiten

Pos.	Bestell-Nr.	Bezeichnung	Materialdicke	Länge	Verp.-Einheit	Bedarf pro m^2, Plattenlänge A*			
	AS 55	Unterlegscheibe			1.000 Stück	1,80 Stück	1,65 Stück	1,55 Stück	1,55 Stück
10	DP 52	Klemm-Wandwinkel	0,75 mm	3.000 mm	60 Meter	nach Bedarf	nach Bedarf	nach Bedarf	nach Bedarf
11	1/187	Niederhaltefeder	0,50 mm	48 m	500 Stück	nach Bedarf	nach Bedarf	nach Bedarf	nach Bedarf

* Empfehlung: Auf 1,5 m² Deckenfläche ist die Konstruktion mit mindestens 1 Abhänger zu montieren.