SUCKOW & FISCHER SYSTEME

System 96

Metallkonstruktion zur Überbrückung von Lüftungskanälen etc.

Deckensystem 96

System	Metallkonstruktion zur Überbrückung von Lüftungskanälen etc.
geeignet für	Flexible Deckengestaltung, individuelle Einsatzmöglichkeiten
Deckenbild	Verdeckt, zur Aufnahme von Deckensystemen

Die Teile entsprechen den gültigen DIN-EN Normen.

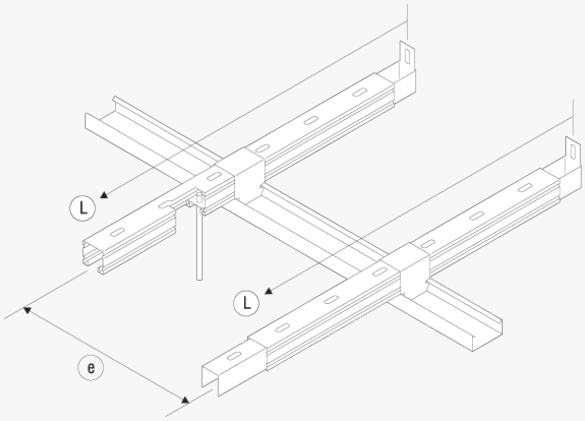

Durchbiegung DP 96															**Iy= 4,58 cm^4, Wy= 2,21 cm^3, G = 1,66 kg/m**
Achsabstand „e“	Meter	0,90				1,20				1,50					
Deckenbelastung	kN/m²	0,10	0,15	0,20	0,30	0,10	0,15	0,20	0,30	0,10	0,15	0,20	0,30		

Bearbeiten

Durchbiegung DP 96															Iy= 4,58 cm^4, Wy= 2,21 cm^3, G = 1,66 kg/m
Stützweite/Hängerabstand „L“	A* Meter	2,40	2,14	1,96	1,73	2,21	1,96	1,79	1,58	2,07	1,83	1,67	1,47
	B* Meter	2,29	2,10	1,96	1,73	2,15	1,96	1,79	1,58	2,05	1,83	1,67	1,47

***A: Bei Berücksichtigung einer zul. Durchbiegung von max. L/500**
***B: Bei Berücksichtigung einer zul. Durchbiegung von max. 4 mm**

Hinweis: Bei Verwendung von Kreuzschnellverbinder 1/139 ist im Spannweitendiagramm grundsätzlich Zeile B* anzuwenden.

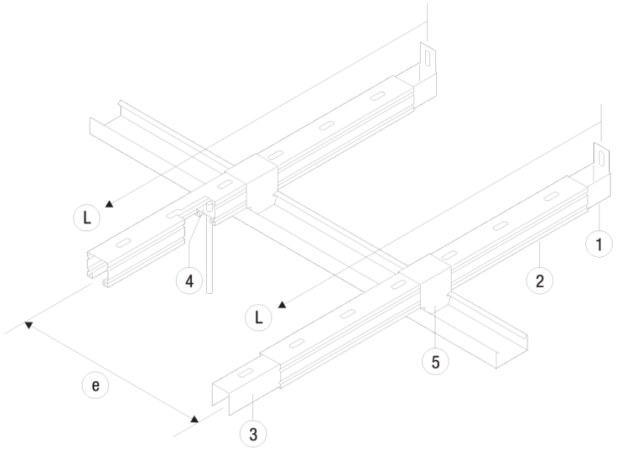

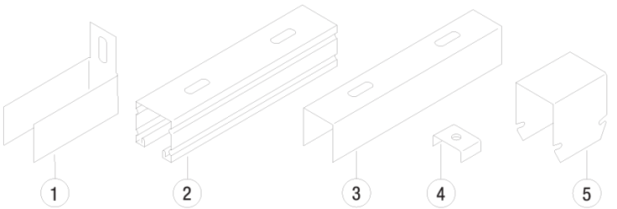

Pos.	Bestell-Nr.	Kennziffer	Bezeichnung / Oberfläche	Materialdicke	Länge	Verp.-Einheit
1	1/205	5004	Wandanschlussteil, verzinkt	1,50 mm	100 mm	50 Stück
2	DP 96	2298	Weitspannprofil, verzinkt	1,40 mm	6.000 mm	36 Meter
3	1/204	5003	Längsverbinder, verzinkt	1,25 mm	200 mm	100 Stück
4	1/203	5001	Einschubstück mit M8 Gewinde, verzinkt	2,00 mm	20 mm	100 Stück
5	1/139 F	5886	Kreuzschnellverbinder zur Befestigung von DP 16/DP 17 Profilen, verzinkt	1,00 mm	61,50 mm	100 Stück

Bearbeiten